La semplicità portata all'estremo
diventa eleganza.

Simplicity, carried to an extreme,
becomes elegance.

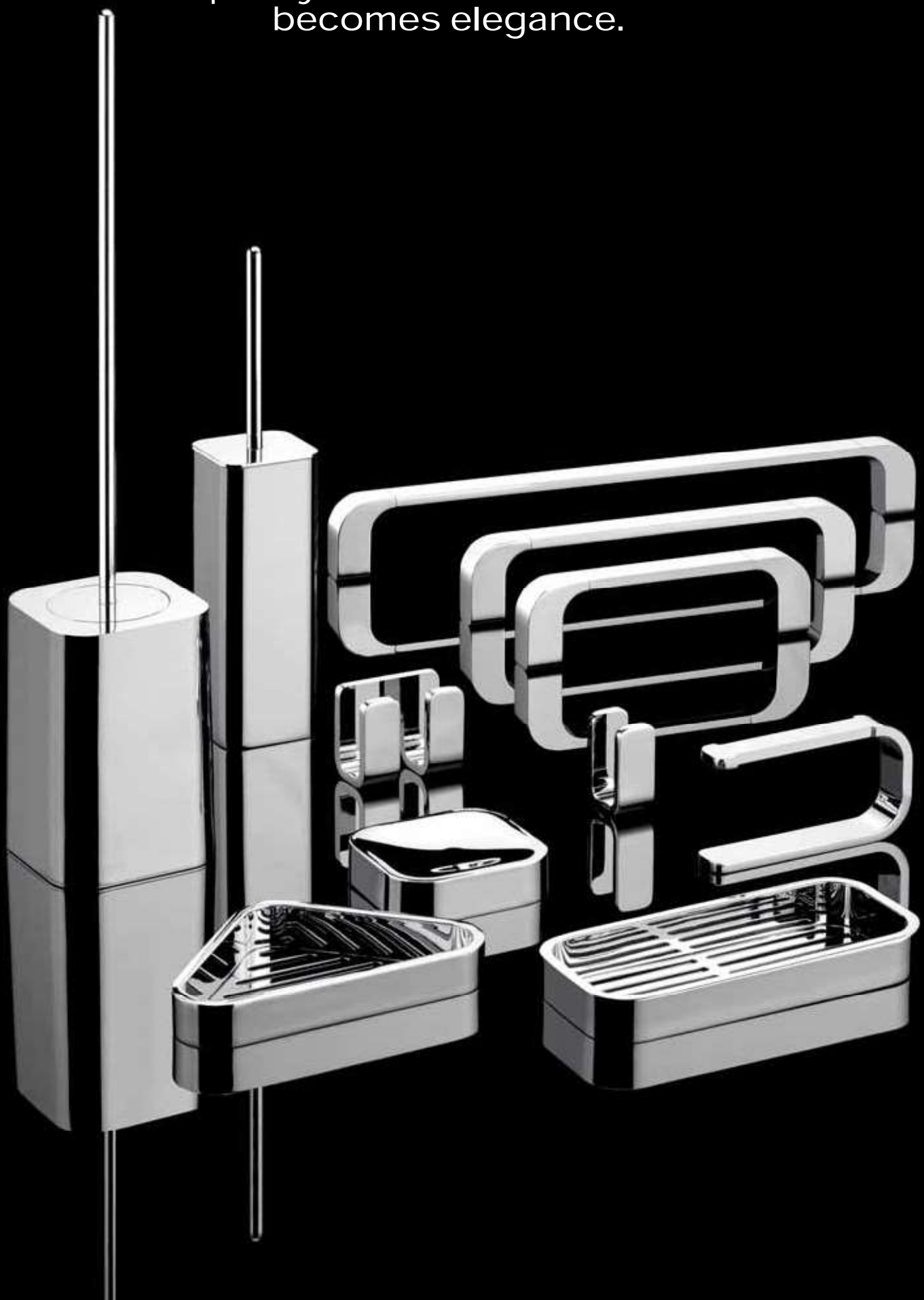

Indice TOP DESIGN

wall fittings **serie da muro**

G•AZZORRE pagina 22
G•BRIDGE pagina 62
G•CANARIE pagina 32
G•DEMETRA pagina 72
G•ELBA pagina 14
G•GEA pagina 78
G•LANZAROTE pagina 6
G•LOUNGE pagina 50
G•MALDIVE pagina 82
G•OUTLINE pagina 42
G•SISSI pagina 66

magnifying mirrors and lighting **specchi ingranditori e illuminazione** pagina 86

decorative accessories **complementi d'arredo** pagina 92

shower and bathtub accessories **accessori zona doccia** pagina 102

GEDY

TOP DESIGN

G•LANZAROTE

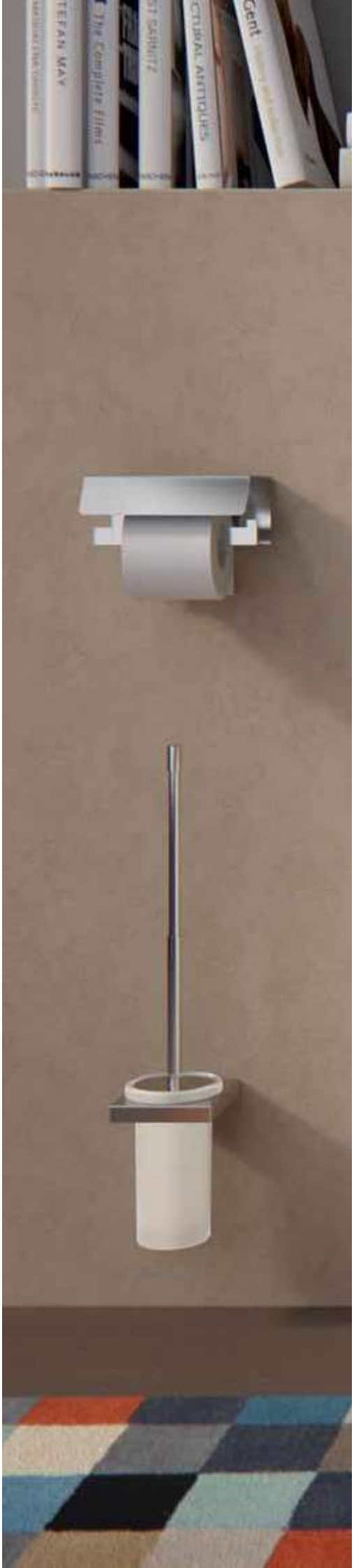

10 ANNI DI GARANZIA
10 YEAR WARRANTY

A310

Portaspazzolini
Toothbrush holder
7,8 x 9,5 x 12 cm

Porte brosse à dents
Zahnbürstenhalter
Portacepillos
Стакан для зубных щёток

A311

Portasapone
Soap holder
11 x 11 x 3 cm

Porte savon
Seifenschale
Jabonera
Мыльница

A381

Dosasapone
Soap dispenser
8,5 x 9,5 x 18,2 cm

Distributeur de savon
Seifenspender
Dosificador de jabón
Диспенсер жидкого мыла

G•LANZAROTE

13 Cromato
Chromed

Realizzata in ottone e Cromall® con contenitori in vetro satinato - Made of brass and Cromall® with frosted glass containers - Réalisée en laiton et Cromall® avec boîtiers en verre satiné - Hergestellt aus Messing und Cromall® mit Behältern aus satiniertem Glas - Realizada en latón y Cromall® con contenedores en cristal satinado - Изготовлено из латуни и Cromall® с ёмкостями из матового стекла

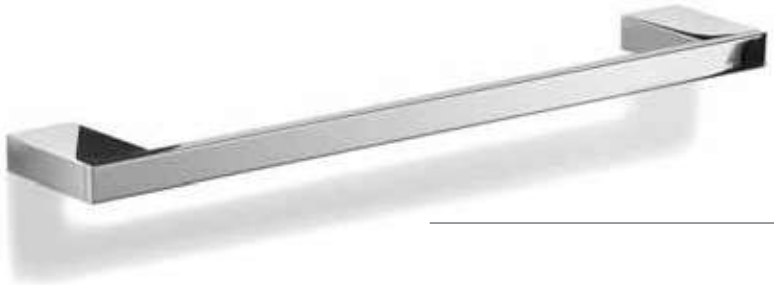

A321-30

Portasalviette
Towel holder
32,8 x 6 x 1,5 cm

Porte serviette
Handtuchhalter
Toallero
Полотенцедержатель

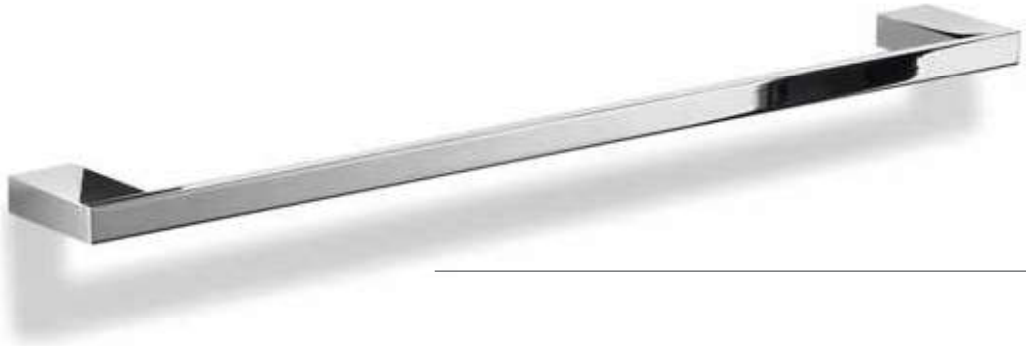

A321-45

Portasalviette
Towel holder
48 x 6 x 1,5 cm

Porte serviette
Handtuchhalter
Toallero
Полотенцедержатель

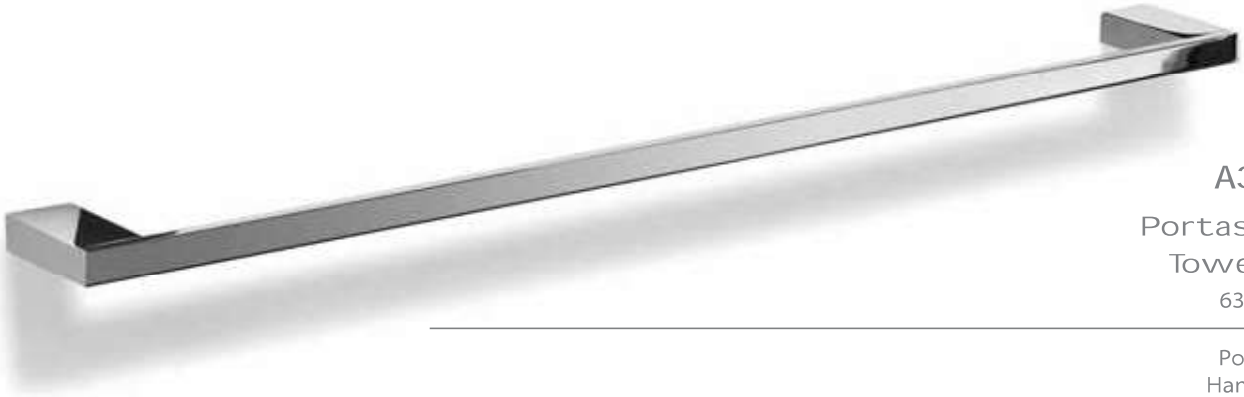

A321-60

Portasalviette
Towel holder
63 x 6 x 1,5 cm

Porte serviette
Handtuchhalter
Toallero
Полотенцедержатель

A323

Portasalviette a snodo
Jointed towel holder
4,5 x 37,5 x 3 cm

Porte serviette réglable
Handtuchhalter schwenkbar
Toallero articulado
Полотенцедержатель
на шарнирах

A324

Portarotolo
Toilet paper holder
17 x 6 x 2,2 cm

Porte rouleau
Papierrollenhalter
Portarrollos
Бумагодержатель

A329

Portarotolo doppio
Double paper holder

31 x 6 x 2,2 cm

Porte rouleau double
Papierrollenhalter doppelt
Portarrollos doble
Двойной бумагодержатель

A325

Portarotolo coperto
Paper holder with cover

17 x 11,5 x 6 cm

Porte rouleau avec couvercle
Papierrollenhalter mit Deckel
Portarrollos con tapa
Бумагодержатель с крышкой

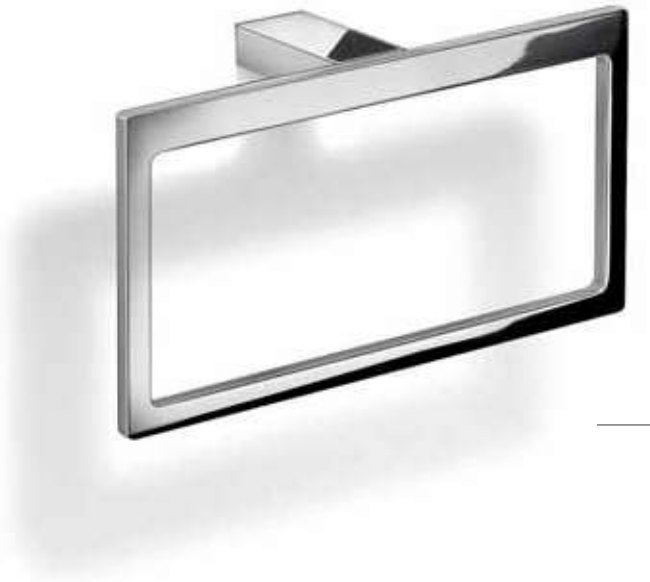

A370

Portasalviette ad anello
Towel ring
22 x 6 x 11 cm

Anneau porte serviette
Handtuchring
Toallero argolla
Полотенцедержатель "кольцо"

A326

Appendiabiti
Hook
2 x 4 x 6 cm

Crochet
Haken
Percha
Крючок

A333-03

Scopino WC da muro con manico telescopico
Wall toilet brush holder with telescopic handle

10 x 12 x 38 cm

Porte-brosse mural WC à mur avec manche télescopique
Wand-Toilettenbürste mit ausziehbarem Stiel
Escobillero de pared con mango telescópico
Настенный туалетный ершик с телескопической ручкой

G•ELBA

FISSABILE ANCHE CON COLLA (VENDUTA A PARTE)
Can be fixed with glue (sold separately)
Peut être fixé avec de la colle (vendu séparément)
Kann mit Kleber fixiert werden (separat erhältlich)
Может быть закреплен клеем (продается отдельно)

AO10

Portaspazzolini
Tooth brush holder
7 x 10,5 x 10 cm

Porte brosse à dents
Zahnbürstenhalter
Portacepillos
Стакан для зубных щёток

AO11

Portasapone
Soap holder
12 x 13 x 4,5 cm

Porte savon
Seifenschale
Jabonera
Мыльница

AO81

Dosasapone
Soap dispenser
9,5 x 10,5 x 16 cm

Distributeur de savon
Seifenspender
Dosificador de jabón
ДиДиспенсер для жидкого мыла

G•ELBA

13 Cromato
Chromed

Realizzata in ottone e alluminio con contenitori in vetro satinato - Made of brass and aluminium with frosted glass containers
Réalisée en laiton et aluminium avec boîtiers en verre satiné - Hergestellt aus Messing und Aluminium mit Behältern aus satiniertem Glas
Realizada en latón y aluminio con contenedores en cristal satinado - Изготовлено из латуни и алюминия с ёмкостями из матового стекла

A021-30

Portasalviette
Towel holder
34,4 X 6,5 X 4,4 cm

Porte serviette
Handtuchhalter
Toallero
Полотенцедержатель

A021-45

Portasalviette
Towel holder
49,4 X 6,5 X 4,4 cm

Porte serviette
Handtuchhalter
Toallero
Полотенцедержатель

A021-60

Portasalviette
Towel holder
64,4 X 6,5 X 4,4 cm

Porte serviette
Handtuchhalter
Toallero
Полотенцедержатель

A022

Portasalviette fisso a 2 braccia
Fixed towel rack with two rails
11 x 40 x 3 cm

Porte-serviette fixe 2 barres
Handtuchhalter, fest, mit 2 Armen
Toallero fijo de 2 brazos
Полотенцедержатель
(2 рожка)

A026

Appendiabiti
Hook
4,4 x 5 x 5,4 cm

Crochet
Haken
Percha
Крючок

A021-28

Maniglione
Grab bar
29,5 x 6,5 x 2,5 cm

Grab bar
Barre d'appui
Wannengriff
Asidero
Поручень

A070

Portasalviette ad anello
Towel ring

22 x 5 x 12,8 cm

Anneau porte serviette
Handtuchring
Toallero argolla
Полотенцедержатель “кольцо”

A024

Portarotolo
Toilet paper holder

16,2 x 6,5 x 4,5 cm

Porte rouleau
Papierrollenhalter
Portarrollos
Бумагодержатель

AO33

Scopino WC con ciuffo in setole
Toilet brush holder with bristle brush

9,6 x 9,6 x 39,5 cm

Porte-brosse balai avec brosse en nylon
WC-Bürstengarnitur mit Borsten-Aufsatz
Escobillero con escobilla de nylon
Туалетный ёршик с нейлоновой щетиной

A033-03

Scopino WC da muro con ciuffo in setole
Wall toilet brush holder with bristle brush

9,7 x 13 x 39 cm

Porte-brosse balai à mur avec brosse en nylon
WC-Bürstengarnitur mit Borsten-Aufsatz mit Wandhalterung
Escobillero de pared con escobilla de nylon
Туалетный ёршик с нейлоновой щетиной

7 kg

1161

Kit Placca incolllo
(2 placche + 1 tubo colla 3 ml + biadesivo)
2 wall plates, glue tube and double-sided adhesive tape for glue fixing
(excluding A021-28/A022)

2 plaque murale, colle et biadhésif
pour fixation avec colle (à l'exclusion de A021-28/A022)
Packung mit 1 Wandplatte, Klebstofftube
und Klebebänder für Klebemontage (außer A021-28/A022)
Kit de fijación a la pared, tubo de cola 3 ml
y cintas adhesivas para fixación sin taladro (excepto A021-28/A022)
1 Комплект для приклеивания (накладка + 1 тюбик с клеем
+двусторонняя клейкая лента)
(исключая A021-28/A022)

G•AZZORRE

10 ANNI DI GARANZIA
10 YEAR WARRANTY

A110

Portaspazzolini
Toothbrush holder

8,3 x 10 x 11,5 cm

Porte brosse à dents
Zahnbürstenhalter
Portacepillos
Стакан для зубных щёток

A111

Portasapone
Soap holder

11 x 11,6 x 4,1 cm

Porte savon
Seifenschale
Jabonera
Мыльница

A181

Dosasapone
Soap dispenser

10 x 10 x 17,6 cm

Distributeur de savon
Seifenspender
Dosificador de jabón
Дозатор для жидкого мыла

G•AZZORRE

13 Cromato
Chromed

Realizzata in alluminio, ottone e Cromall® con contenitori in vetro satinato - Made of aluminium, brass and Cromall® with frosted glass containers - Réalisée en aluminium, laiton et Cromall® avec boîtiers en verre satiné - Hergestellt aus Aluminium, Messing und Cromall® mit Behältern aus satiniertem Glas - Realizada en aluminio, latón y Cromall® con contenedores en cristal satinado - Изготовлено из алюминия, латуни и Cromall® с ёмкостями из матового стекла

A121-30

Portasalviette
Towel holder
34,5 x 5,7 x 2,4 cm

Porte serviette
Handtuchhalter
Toallero
Полотенцедержатель

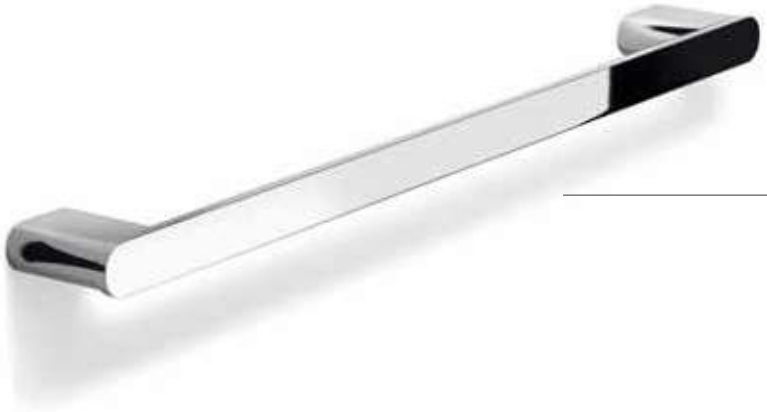

A121-45

Portasalviette
Towel holder
49,5 x 5,7 x 2,4 cm

Porte serviette
Handtuchhalter
Toallero
Полотенцедержатель

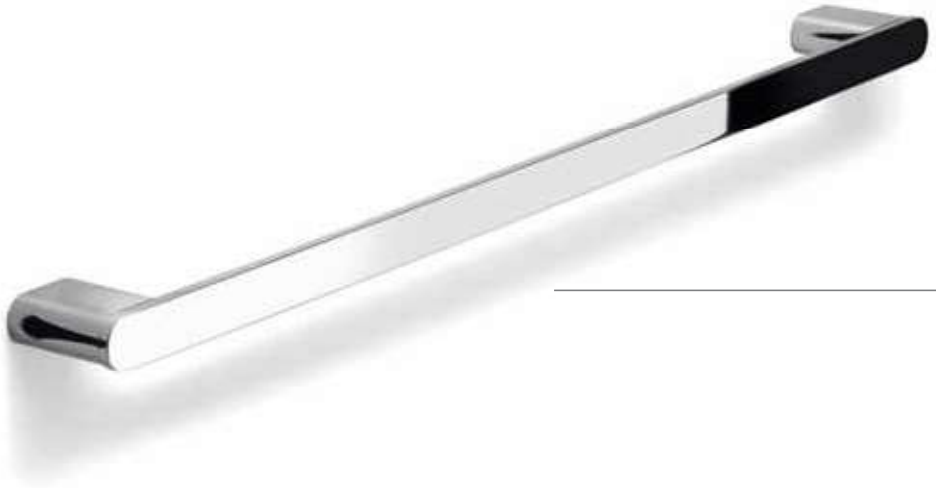

A121-60

Portasalviette
Towel holder
64 x 5,7 x 2,4 cm

Porte serviette
Handtuchhalter
Toallero
Полотенцедержатель

A123

Portasalviette a snodo
Jointed towel holder

4 x 38 x 3,2 cm

Porte serviette réglable
Handtuchhalter schwenkbar
Toallero articulado
Полотенцедержатель на шарнирах

A126

Appendiabiti doppio
Double hook

7,2 x 3 x 3 cm

Crochet double
Haken doppelt
Percha doble
Двойной крючок

A170

Portasalviette ad anello
Towel ring

21 x 10 x 2,5 cm

Anneau porte serviette
Handtuchring
Toallero argolla
Полотенцедержатель “кольцо”

A124

Portarotolo
Toilet paper holder

18 x 5,5 x 3 cm

Porte rouleau
Papierrollenhalter
Portarrollos
Бумагодержатель

A125

Portarotolo coperto
Toilet paper holder with cover

13,5 x 3 x 12,5 cm

Porte rouleau avec couvercle
Papierrollenhalter mit Deckel
Portarrollos con tapa
Бумагодержатель с крышкой

A147

Portasalviette attrezzabile
(accessori venduti separatamente)
Towel rail, with accessories
(accessories supplied separately)
46,6 x 10,2 x 2,5 cm

Porte-serviette accessoirisable
Ausrüstbarer Handtuchhalter
Toallero equipable
Полотенцедержатель
горизонтальный или вертикальный

A151

Portasapone per portasalviette attrezzabile A147
Soap dish accessory for towel rail A147

18 x 8,3 x 1,75 cm

Porte-savon pour porte-serviette accessoirisable A147
Seifenschale für ausrüstbaren Handtuchhalter A147
Jabonera para toallero equipable A147
Мыльница для полотенцедержателя A147

A155

Dosasapone per portasalviette attrezzabile A147
Soap dispenser accessory for towel rail A147

Ø 8,3 x 17 cm

Distributeur de savon pour porte-serviette accessoirisable A147
Seifendosierer für ausrüstbaren Handtuchhalter A147
Dosificador jabón para toallero equipable A147
Дозатор мыла для полотенцедержателя A147

A198

Bicchiere per portasalviette attrezzabile A147
Glass accessory for towel rail A147

Ø 8,1 x 11,5 cm

Verre pour porte-serviette accessoirisable A147
Glas für ausrüstbaren Handtuchhalter A147
Vaso para toallero equipable A147
Стакан для Полотенцедержателя A147

A133-03

Scopino WC da muro con manico telescopico e ciuffo in setole

Toilet brush holder with telescopic handle and bristle brush

9,8 x 11,9 x 43 cm

Porte-brosse WC à manche télescopique et brosse en nylon
Toilettenbürste mit ausziehbarem Stiel und mit Borsten-Aufsatz
Escobillero de pared con mango telescópico y escobilla de nylon
Настенный туалетный ершик с телескопической ручкой с нейлоновой щетиной

G•CANARIE

A210

Portaspazzolini
Toothbrush holder

7,2 x 10 x 12 cm

Porte brosse à dents
Zahnbürstenhalter
Portacepillos
Стакан для зубных щёток

A211

Portasapone
Soap holder

11 x 11,5 x 4,5 cm

Porte savon
Seifenschale
Jabonera
Мыльница

A281

Dosasapone
Soap dispenser

9 x 10 x 18,5 cm

Distributeur de savon
Seifenspender
Dosificador de jabón
Дозатор для жидкого мыла

G•CANARIE

13 Cromato
Chromed

Realizzata in ottone e Cromall® con contenitori in vetro satinato - Made of brass and Cromall® with frosted glass containers
Réalisée en laiton et Cromall® avec boîtiers en verre satiné - Hergestellt aus Messing und Cromall® mit Behältern aus satiniertem Glas
Realizada en latón y Cromall® con contenedores en cristal satinado - Изготовлено из латуни и Cromall® с ёмкостями из матового стекла

A221-30

Portasalviette
Towel holder
35,4 x 7,2 x 2,2 cm

Porte serviette
Handtuchhalter
Toallero
Полотенцедержатель

A221-45

Portasalviette
Towel holder
50,5 x 7,2 x 2,2 cm

Porte serviette
Handtuchhalter
Toallero
Полотенцедержатель

A221-60

Portasalviette
Towel holder
65,5 x 7,2 x 2,2 cm

Porte serviette
Handtuchhalter
Toallero
Полотенцедержатель

A223

Portasalviette a snodo
Jointed towel holder
6 x 36,5 x 2 cm

Porte serviette réglable
Handtuchhalter schwenkbar
Toallero articulado
Полотенцедержатель на шарнирах

A270

Portasalviette ad anello
Towel ring
20 x 3,5 x 10 cm

Anneau porte serviette
Handtuchring
Toallero argolla
Полотенцедержатель "кольцо"

A224

Portarotolo
Toilet paper holder
19 x 7,2 x 2 cm

Porte rouleau
Papierrollenhalter
Portarrollos
Бумагодержатель

A224-02

Portarotolo di riserva
Spare toilet paper holder
2 x 3 x 13 cm

Porte rouleau de reserve
Ersatzpapierrollenhalter
Portarrollos de reserva
Держатель запасного рулона

A229

Portarotolo doppio
Double toilet paper holder
29,7 x 7 x 2 cm

Porte rouleau double
Papierrollenhalter doppelt
Portarrollos doble
Двойной бумагодержатель

A225

Portarotolo coperto
Toilet paper holder with cover
13,3 x 3,5 x 12 cm

Porte rouleau avec couvercle
Papierrollenhalter mit Deckel
Portarrollos con tapa
Бумагодержатель с крышкой

A225-01

Portarotolo coperto
Toilet paper holder with cover
13 x 10,5 x 13 cm

Porte rouleau avec couvercle
Papierrollenhalter mit Deckel
Portarrollos con tapa
Бумагодержатель с крышкой

A227

Appendiabiti
Hook
ø 1,9 x 3,4 cm

Crochet
Haken
Percha
Крючок

A226

Appendiabiti doppio
Double hook
7 x 3,5 x 1,8 cm

Crochet double
Haken doppelt
Percha doble
Двойной крючок

A228

Appendiabiti multiplo
Multiple hook
17,2 x 3,5 x 1,8 cm

Crochet quatre têtes
Haken vierfach
Percha cuádruple
Мультикрючок

A221-28

Maniglione cm. 30
Grab bar cm. 30
30,5 x 7,5 x 2,5 cm

150 kg

Barre d'appui cm 30
Wannengriff cm. 30
Asidero cm. 30
Поручень 30 см

A222

Maniglione 135°
Grab bar 135°
37,4 x 7,5 x 17,3 cm

120 kg

Barre d'appui 135°
Wannengriff 135°
Asidero 135°
Поручень 135°

A235

Mensola portasalviette
Shelf for towels
62 x 25 x 14,5 cm

Étagère porte serviettes
Handtuchablage
Estante para toallas
Держатель полотенца

A233-03

Scopino WC da muro con manico telescopico e ciuffo in setole
Toilet brush holder with telescopic handle and bristle brush

10 x 12 x 47 cm

Porte-brosse WC mural WC à mur à manche télescopique et brosse en nylon
WC-Bürste mit ausziehbarem Stiel und mit Borsten-Aufsatz mit Wandhalterung
Escobillero de pared con mango telescópico y escobilla de nylon
Настенный туалетный ершик с телескопической ручкой с нейлоновой щетиной

A233

Scopino WC con manico telescopico e ciuffo in setole
Toilet brush holder with telescopic handle and bristle brush

ø10 x 47 cm

Porte-brosse WC à manche télescopique et brosse en nylon
Toilettenbürste mit ausziehbarem Stiel und mit Borsten-Aufsatz
Escobillero con mango telescópico y escobilla de nylon
Настенный туалетный ершик с телескопической ручкой и нейлоновой щетиной

acciaio inox - stainless steel - acier inoxydable
Edelstahl - acero inox - нержавеющая сталь

G•OUTLINE

design
Simone Micheli

3212

Portasapone inamovibile
Soap holder
12,1 x 11 x 3 cm

Porte savon
Seifenschale
Jabonera
Несъемная мыльница

3218

Portaoggetti per doccia
Shower tray
24,1 x 11 x 3 cm

Porte-objets pour douche
Seifenhalter für die Dusche
Portaobjetos para ducha
Полочка для душа

3283

Portaoggetti per doccia
Shower tray
17 x 17 x 3 cm

Porte-objets pour douche
Seifenhalter für die Dusche
Portaobjetos para ducha
Полочка для душа

G•OUTLINE design Simone Micheli

13 Cromato Chromed

NEW 22 Bianco White

NEW 14 Nero matt Matt black

Realizzata in ottone, acciaio inox e Cromall® - Made of brass, stainless steel and Cromall® - Réalisée en laiton, acier inoxydable et Cromall® - Hergestellt aus Messing, Edelstahl und Cromall® - Realizada en latón, acero inox y Cromall® - Изготовлено из латуни, нержавеющей стали и Cromall®

150 kg

3221/25

Portasalviette/maniglione di sicurezza
Towel holder/grab bar
25,1 x 7 x 3 cm

Porte serviette/barre d'appui
Handtuchhalter/Wannengriff
Toallero/asidero
Полотенцедержатель/поручень

150 kg

3221/35

Portasalviette/maniglione di sicurezza
Towel holder/grab bar
35,1 x 7 x 3 cm

Porte serviette/barre d'appui
Handtuchhalter/Wannengriff
Toallero/asidero
Полотенцедержатель/поручень

150 kg

3221/55

Portasalviette/maniglione di sicurezza
Towel holder/grab bar
55,1 x 7 x 3 cm

Porte serviette/barre d'appui
Handtuchhalter/Wannengriff
Toallero/asidero
Полотенцедержатель/поручень

3224

Portarotolo
Toilet paper holder
16 x 8,6 x 3 cm

Porte rouleau
Papierrollenhalter
Portarrollos
Бумагодержатель

3224-02

Portarotolo di riserva
Spare toilet paper holder
8 x 12,2 x 16 cm

Porte rouleau de réserve
Ersatzpapierrollenhalter
Portarrollos de reserva
Подставка для запасного рулона

3225

Portarotolo coperto
Toilet paper holder with cover
11,7 x 14,2 x 9,6 cm

Porte rouleau avec couvercle
Papierrollenhalter mit Deckel
Portarrollos con tapa
Бумагодержатель с крышкой

13 Cromato Chromed

NEW 22 Bianco White

NEW 14 Nero matt Matt black

3226

Appendiabiti
Hook
3 x 4,6 x 7 cm

Crochet
Haken
Percha
Крючок

3228

Appendiabiti doppio
Double hook
8,4 x 4,6 x 7 cm

Crochet double
Haken doppelt
Percha doble
Двойной крючок

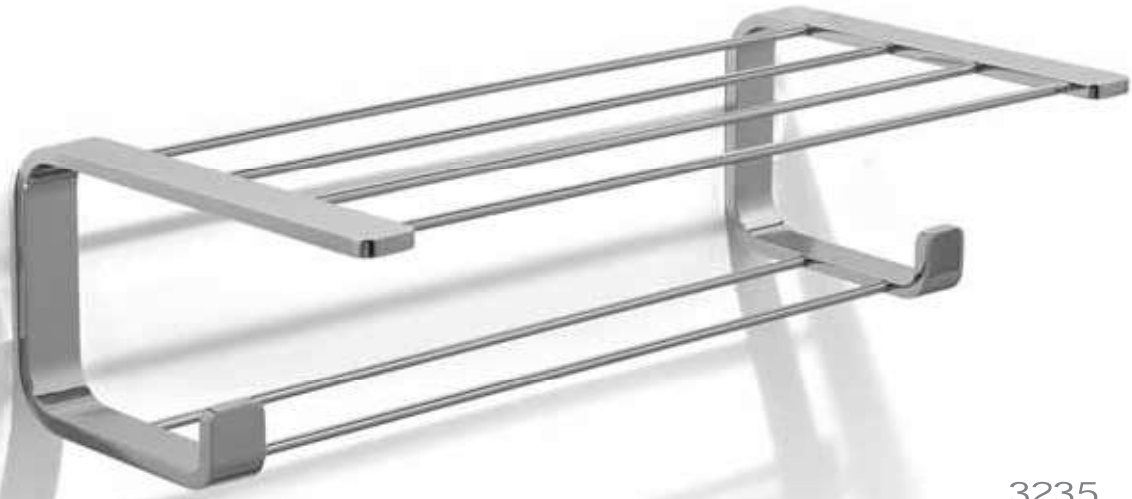

3235

Mensola portaasciugamani doppia
Double shelf for towels
50 x 26 x 14 cm

Étagère porte serviette double
Doppelhandtuchablage
Estante doble para toallas
Двойная полочка для полотенец

G•OUTLINE design Simone Micheli

13 Cromato Chromed

NEW 22 Bianco White

NEW 14 Nero matt Matt black

3233-03

Scopino WC da muro con ciuffo in setole
Wall toilet brush holder with bristle brush

8 x 9,9 x 38,4 cm

Porte-brosse mural avec brosse en nylon
WC-Bürstengarnitur mit Borsten-Aufsatz mit Wandhalterung
Escobillero de pared con escobilla de nylon
Туалетный ёршик с нейлоновой щетиной

3233

Scopino WC con ciuffo in setole
Toilet brush holder with bristle brush

11,8 x 11,8 x 61,5 cm

Porte-brosse avec brosse en nylon
WC-Bürstengarnitur mit Borsten-Aufsatz
Escobillero con escobilla de nylon
Туалетный ёршик с нейлоновой щетиной

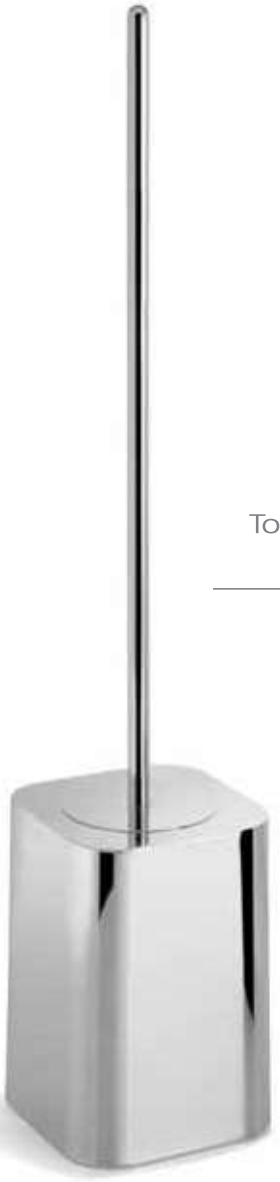

13 Disponibile solo in cromato
Available only in chromed

G • LOUNGE

10 ANNI DI GARANZIA
10 YEAR WARRANTY

5410

Portaspazzolini
Toothbrush holder

7 x 9,5 x 9,9 cm

Porte brosse à dents
Zahnbürstenhalter
Portacepillos
Стакан для зубных щёток

5411

Portasapone
Soap holder

12 x 12 x 4,1 cm

Porte savon
Seifenschale
Jabonera
Мыльница

5481

Dosasapone
Soap dispenser

6,8 x 11,6 x 15,6 cm

Distributeur de savon
Seifenspender
Dosificador de jabón
Дозатор для жидкого мыла

G•LOUNGE

13 Cromato Chromed

14 Nero matt Matt black

Realizzata in alluminio e Cromall® con contenitori in vetro satinato - Made of aluminium and Cromall® with frosted glass containers
Réalisée en aluminium et Cromall® avec boîtiers en verre satiné - Hergestellt aus Aluminium und Cromall® mit Behältern aus satiniertem Glas
Realizada en aluminio y Cromall® con contenedores en cristal satinado - Изготовлено из латуни и ёмкостями с Cromall® из матового стекла

5412

Portasapone singolo in filo
Wire soap holder

14 x 11 x 2,5 cm

Porte savon fil
Einzel-Seifenablage
Jabonera de rejilla
Проволочная мыльниа

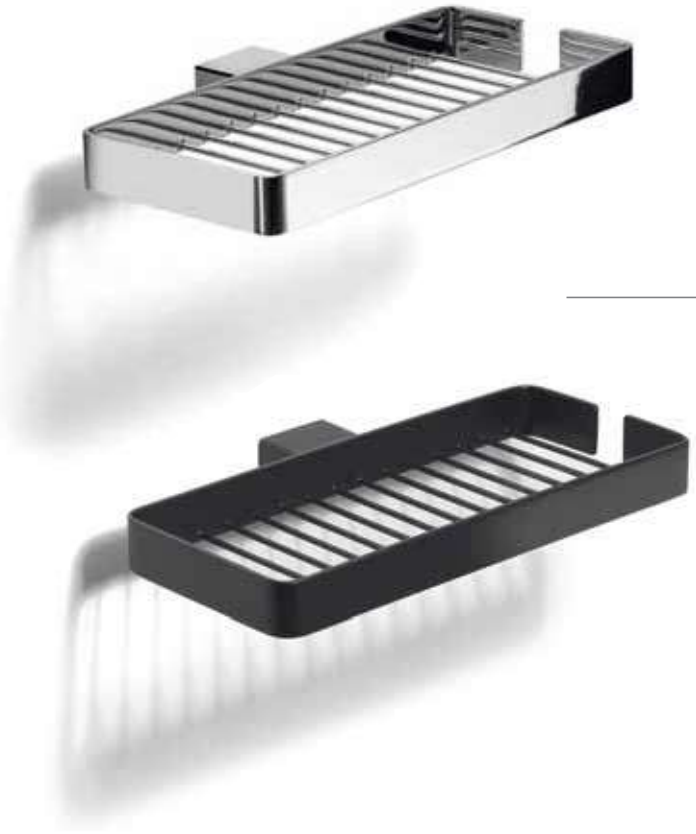

5418

Portasapone doppio in filo
Wire double soap holder

24,6 x 13,7 x 2,5 cm

Porte savon double fil
Doppelte Seifenablage
Jabonera doble de rejilla
Двойная проволочная мыльница

5421-45

Portasalviette
Towel holder
44,2 x 5,4 x 2,4 cm

Porte serviette
Handtuchhalter
Toallero
Полотенцедержатель

5421-60

Portasalviette
Towel holder
59,2 x 5,4 x 2,4 cm

Porte serviette
Handtuchhalter
Toallero
Полотенцедержатель

5423

Portasalviette a snodo
Jointed towel holder

4,6 x 37,5 x 2,6 cm

Porte serviette réglable
Handtuchhalter schwenkbar
Toallero articulado
Полотенцедержатель на шарнирах

5470

Portasalviette ad anello
Towel ring

20,3 x 9,8 x 2,4 cm

Anneau porte serviette
Handtuchring
Toallero argolla
Полотенцедержатель “кольцо”

5426

Appendiabiti doppio
Double hook

7 x 3 x 3 cm

Crochet double
Haken doppelt
Percha doble
Крючок

5424

Portarotolo
Toilet paper holder

13 x 9,6 x 2,2 cm

Porte rouleau
Papierrollenhalter
Portarrollos
Бумагодержатель

5425

Portarotolo coperto
Toilet paper holder with cover

13,1 x 13,9 x 4,6 cm

Porte rouleau avec couvercle
Papierrollenhalter mit Deckel
Portarrollos con tapa
Бумагодержатель с крышкой

13 Disponibile solo in cromato
Available only in chromed

13 Cromato
Chromed

14 Nero matt
Matt black

5433-03

Scopino WC da muro con ciuffo in setole
Wall toilet brush holder with bristle brush

8 x 11,2 x 40,4 cm

Porte-brosse mural avec brosse en nylon
WC-Bürstengarnitur mit Borsten-Aufsatz mit Wandhalterung
Escobillero de pared con escobilla de nylon
Туалетный ёршик с нейлоновой щетиной

5433

Scopino WC con ciuffo in setole
Toilet brush holder with bristle brush

8 x 8 x 40,4 cm

Porte-brosse avec brosse en nylon
WC-Bürstengarnitur mit Borsten-Aufsatz
Escobillero con escobilla de nylon
Туалетный ёршик с нейлоновой щетиной

5447

Portasalviette attrezzabile
(accessori venduti separatamente)
Towel rail, with accessories
(accessories supplied separately)
45 x 2,5 x 7,5 cm

Porte-serviette accessoirisable
Ausrüstbarer Handtuchhalter
Toallero equipable
Полотенцедержатель
горизонтальный или вертикальный

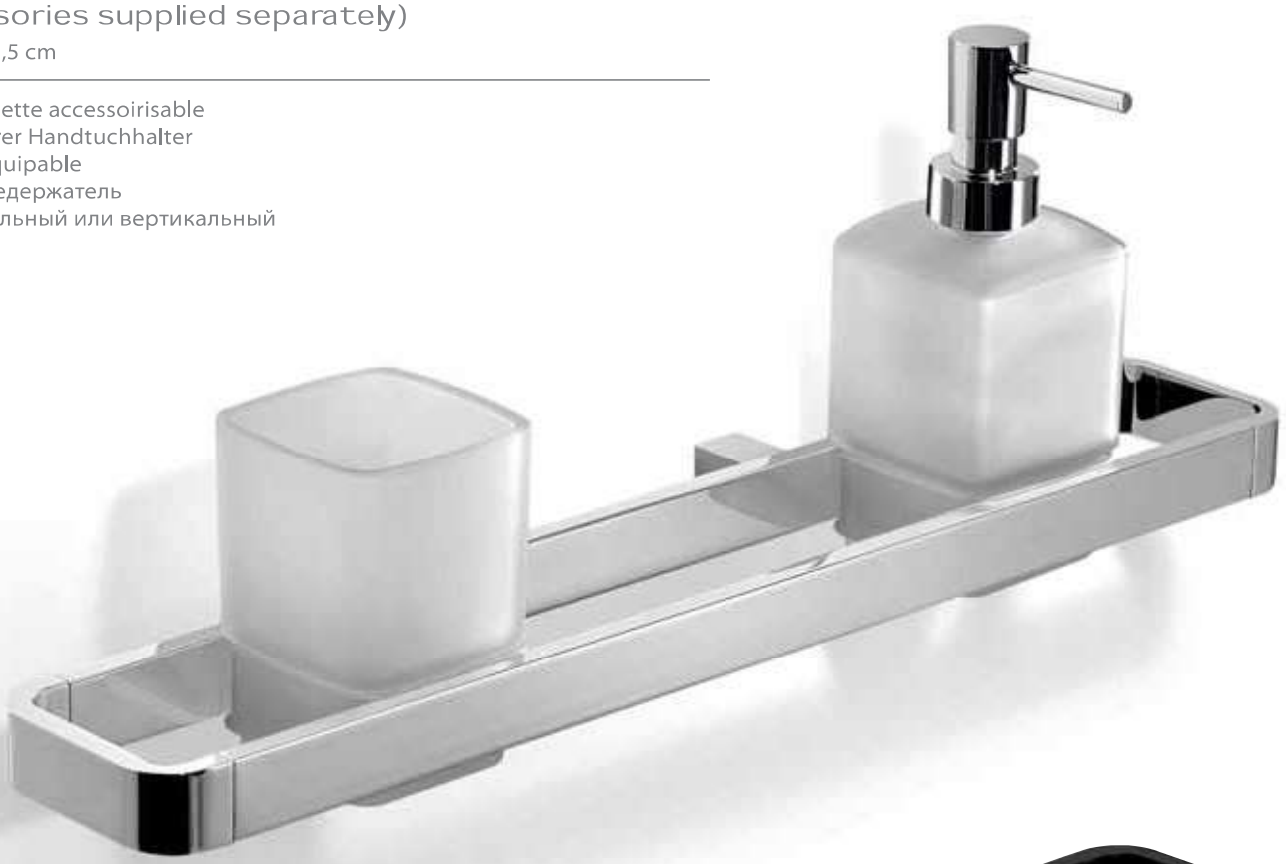

13 Cromato
Chromed

14 Nero matt
Matt black

5451

Portasapone per portasalviette attrezzabile 5447

Soap dish accessory for towel rail 5447

12 x 12 x 3 cm

Porte-savon pour porte-serviette accessoirisable 5447
Seifenschale für ausrüstbaren Handtuchhalter 5447
Jabonera para toallero equipable 5447
Мыльница для полотенцедержателя 5447

5455

Dosasapone per portasalviette attrezzabile 5447

Soap dispenser accessory for towel rail 5447

6,5 x 5,5 x 16,5 cm

Distributeur de savon pour porte-serviette accessoirisable 5447
Seifendosierer für ausrüstbaren Handtuchhalter 5447
Dosificador jabón para toallero equipable 5447
Дозатор мыла для полотенцедержателя 5447

5498

Bicchiere per portasalviette attrezzabile 5447

Glass accessory for towel rail 5447

7 x 7 x 10,5 cm

Verre pour porte-serviette accessoirisable 5447
Glas für ausrüstbaren Handtuchhalter 5447
Vaso para toallero equipable 5447
Стакан для полотенцедержателя 5447

5498

Portaspazzolini
Toothbrush holder

7 x 7 x 10 cm

Porte brosse à dents
Zahnbürstenhalter
Portacepillos
Стакан для зубных щёток

5451

Portasapone
Soap holder

11,8 x 11,8 x 5 cm

Porte savon
Seifenschale
Jabonera
Мыльница

5455

Dosasapone
Soap dispenser

7 x 8,9 x 15,5 cm

Distributeur de savon
Seifenspender
Dosificador de jabón
Дозатор для жидкого мыла

5498

Portaspazzolini
Toothbrush holder

7 x 7 x 10 cm

Porte brosse à dents
Zahnbürstenhalter
Portacepillos
Стакан для зубных щёток

5451

Portasapone
Soap holder

11,8 x 11,8 x 5 cm

Porte savon
Seifenschale
Jabonera
Мыльница

5455

Dosasapone
Soap dispenser

7 x 8,9 x 15,5 cm

Distributeur de savon
Seifenspender
Dosificador de jabón
Дозатор для жидкого мыла

G•BRIDGE

design
Carlo Martino

10 ANNI DI GARANZIA
10 YEAR WARRANTY

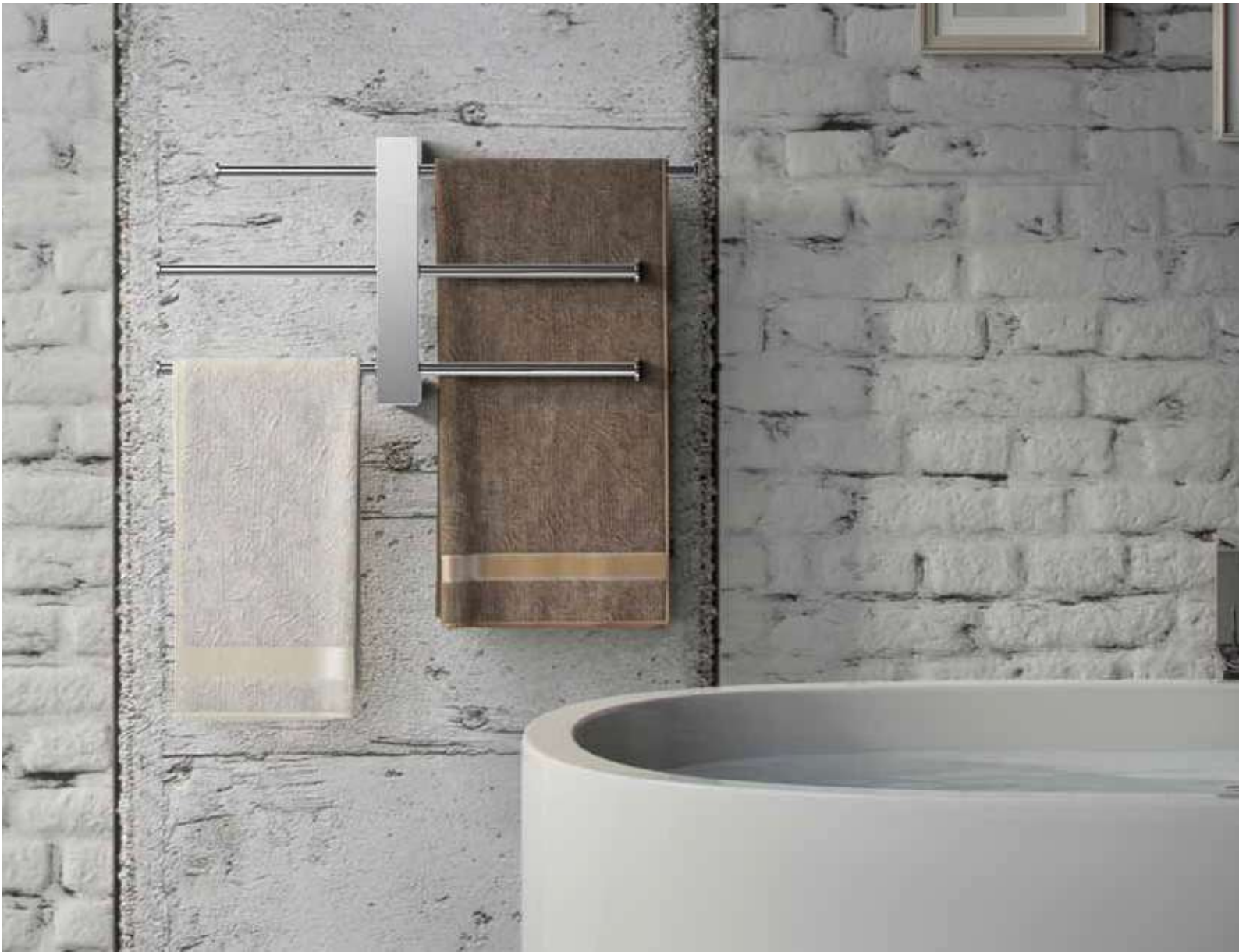

7630

Barra con 3 portasalviette scorrevoli

Rack with 3 sliding towel rails

40,6 (max 56,2) x 8,3 x 22,6 cm

Barre avec 3 porte-serviettes coulissants
Stange mit 3 verschiebbaren Handtuchhaltern
Barra con 3 toalleros deslizantes
Вешалка для полотенец с тремя перемещающимися перекладинами

7640

Barra con portarotolo doppio e scopino WC

Rack with double toilet roll holder and toilet brush

30,2 x 12,7 x 37 cm

Barre avec porte-papier WC double et porte-brosse WC
Stange mit doppeltem Rollenhalter und WC-Bürste
Barra con portarrollos doble y escobillero
Двойной держатель для туалетной бумаги с туалетным ершиком

7633-03

Scopino WC da muro con ciuffo in setole

Wall toilet brush holder with bristle brush

8 x 10 x 39,2 cm

Porte-brosse mural avec brosse en nylon
WC-Bürstengarnitur mit Borsten-Aufsatz mit Wandhalterung
Escobillero de pared con escobilla de nylon
Туалетный ёршик с нейлоновой щетиной

G•BRIDGE design Carlo Martino

Realizzata in ottone, acciaio inox, Cromall® e contenitori in vetro satinato - Made of brass, stainless steel, Cromall® and frosted glass containers - Réalisée en laiton, acier inoxydable, Cromall® et boîtiers en verre satiné Hergestellt aus Messing, Edelstahl, Cromall® und Behältern aus satiniertem Glas - Realizada en latón, acero inox, Cromall® y contenedores en cristal satinado - Изготовлено из латуни, нержавеющей стали, Cromall® и матового стекла

7633

Scopino WC con ciuffo in setole
Toilet brush holder with bristle brush

8 x 8 x 39,2 cm

Porte-brosse avec brosse en nylon
WC-Bürstengarnitur mit Borsten-Aufsatz
Escobillero con escobilla de nylon
Туалетный ёршик с нейлоновой щетиной

7631

Piantana con 3 portasalviette scorrevoli
Towel stand with 3 sliding towel rails

40,6 (max 52,6) x 16 x 92 cm

3 porte-serviettes coulissants sur pied
Ständer mit 3 verschiebbaren Handtuchhaltern
Toallero de pie con 3 barras deslizantes
Вертикальная вешалка с тремя перемещающимися перекладинами для полотенец

7632

Colonnina portarotolo e scopino WC
Bathroom butler with toilet paper holder and toilet brush

30 x 16 x 69 cm

Ensemble porte papier et brosse WC
Ständer mit Papierrollenhalter und WC Bürstengarnitur
Columna portarrollos y escobillero
Стойка для ванной с туалетным ершиком и бумагодержателем

G•SISSI

design
Carallo-Grandis

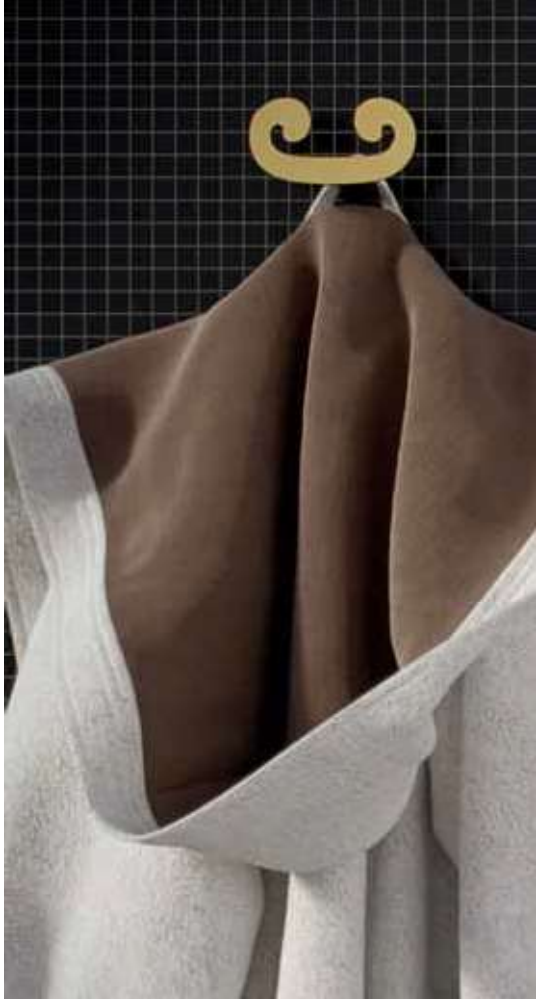

10 ANNI DI GARANZIA
10 YEAR WARRANTY

3310

Portaspazzolini
Toothbrush holder

11,7 x 12 x 14,7 cm

Porte brosse à dents
Zahnbürstenhalter
Portacepillos
Стакан для зубных щёток

3311

Portasapone
Soap holder

14,8 x 12,9 x 6,2 cm

Porte savon
Seifenschale
Jabonera
Мыльница

3381

Dosasapone
Soap dispenser

11,6 x 11,9 x 17,5 cm

Distributeur de savon
Seifenspender
Dosificador de jabón
Дозатор для жидкого мыла

G•SISSI design Carallo-Grandis

13 Cromato Chromed

87 Oro Gold

Trattamento oro PVD
PVD gold plated

Realizzata in Cromall® con contenitori in vetro satinato - Made of Cromall® with frosted glass containers - Réalisée en Cromall® avec boîtiers en verre satiné - Hergestellt aus Cromall® mit Behältern aus satiniertem Glas - Realizada en Cromall® con contenedores en cristal satinado
Изготовлено из Cromall® с ёмкостями из матового стекла

3319-60

Mensola
Shelf
60 x 11,5 x 1,5 cm

4,5 kg

Étagère - Ablage - Estante - Полочка

Vetro temperato - tempered glass
Verre tempéré - Sekuritglas
Cristal templado - Из закаленного стекла

3321-40

Portasalviette
Towel holder
40,2 x 5,5 x 6,4 cm

Porte serviette
Handtuchhalter
Toallero
Полотенцедержатель

3321-60

Portasalviette
Towel holder
60,3 x 5,5 x 6,4 cm

Porte serviette
Handtuchhalter
Toallero
Полотенцедержатель

3370

Portasalviette ad anello
Towel ring

18,7 x 5,5 x 17,9 cm

Anneau porte serviette
Handtuchring
Toallero argolla
Полотенцедержатель "кольцо"

3326

Appendiabiti doppio
Double hook

9,6 x 5,5 x 5,6 cm

Crochet double
Haken doppelt
Percha doble
Двойной крючок

3324

Portarotolo
Toilet paper holder

17,2 x 5,5 x 6,8 cm

Porte rouleau
Papierrollenhalter
Portarrollos
Бумагодержатель

3333

Scopino WC con ciuffo in setole
Toilet brush holder with bristle brush

ø 11,2 x 37,9 cm

Porte-brosse avec brosse en nylon
WC-Bürstengarnitur mit Borsten-Aufsatz
Escobillero con escobilla de nylon
Туалетный ёршик с нейлоновой щетиной

G•DEMETRA

5110

Portaspazzolini
Toothbrush holder

7,5 x 11,5 x 12 cm

Porte brosse à dents
Zahnbürstenhalter
Portacepillos
Стакан для зубных щёток

5111

Portasapone
Soap holder

16 x 11,5 x 5,5 cm

Porte savon
Seifenschale
Jabonera
Мыльница

5181

Dosasapone
Soap dispenser

10 x 12,5 x 18 cm

Distributeur de savon
Seifenspender
Dosificador de jabón
Дозатор для жидкого мыла

G•DEMETRA

13 Cromato
Chromed

Realizzata in ottone con contenitori in vetro satinato - Made of brass with frosted glass containers - Réalisée en laiton avec boîtiers en verre satiné - Hergestellt aus Messing mit Bechern, Schalen und Ablage in Mattglas - Realizada en latón con contenedores en cristal satinado - Изготовлено из латуни с ёмкостями из матового стекла

5121-30

Portasalviette
Towel holder
34,5 x 7 x 4,5 cm

Porte serviette
Handtuchhalter
Toallero
Полотенцедержатель

5121-45

Portasalviette
Towel holder
49,5 x 7 x 4,5 cm

Porte serviette
Handtuchhalter
Toallero
Полотенцедержатель

5121-60

Portasalviette
Towel holder
64,5 x 7 x 4,5 cm

Porte serviette
Handtuchhalter
Toallero
Полотенцедержатель

5123

Portasalviette a snodo
Jointed towel holder

43,5 x 5,5 x 9 cm

Porte serviette réglable
Handtuchhalter schwenkbar
Toallero articulado
Полотенцедержатель на шарнирах

5170

Portasalviette ad anello
Towel ring

24,8 x 8,5 x 14,5 cm

Anneau porte serviette
Handtuchring
Toallero argolla
Полотенцедержатель “кольцо”

5127

Appendiabiti
Hook

4,5 x 6,7 x 6 cm

Crochet
Haken
Percha
Крючок

5124

Portarotolo
Toilet paper holder

15,5 x 8,5 x 4,5 cm

Porte rouleau
Papierrollenhalter
Portarrollos
Бумагодержатель

5125

Portarotolo coperto
Toilet paper holder with cover

15,3 x 8,5 x 11 cm

Porte rouleau avec couvercle
Papierrollenhalter mit Deckel
Portarrollos con tapa
Бумагодержатель с крышкой

G • GEA

SOLO SU SUPERFICI LISCE
(SPECCHI, PIASTRELLE)
FOR FLAT SURFACES
(MIRRORS, TILES) ONLY
Fissaggio con biadesivo
To be fixed with double-sided sticky tape
Fixation avec adhésif double face
Befestigung mit doppelseitigem Klebeband
Fijación con biadhesivo
Крепление при помощи двухсторонней клейкой ленты

3610

Portaspazzolini
Toothbrush holder
8,3 x 10 x 12,5 cm

Porte brosse à dents
Zahnbürstenhalter
Portacepillos
Стакан для зубных щёток

3611

Portasapone
Soap holder
11 x 11,5 x 5,5 cm

Porte savon
Seifenschale
Jabonera
Мыльница

3626

Appendiabiti
Hook
5,5 x 4,3 x 6,3 cm

Crochet - Haken
Percha - Крючок

3670

Portasalviette ad anello
Towel ring
19,3 x 6 x 21,4 cm

Anneau porte serviette
Handtuchring
Toallero argolla
Полотенцедержатель “кольцо”

G•GEA

13 Cromato
Chromed

Realizzata in ottone e alluminio con contenitori in vetro satinato - Made of brass and aluminium with frosted glass containers
Réalisée en laiton et aluminium avec boîtiers en verre satiné - Hergestellt aus Messing und Aluminium mit Behältern aus satiniertem Glas
Realizada en latón y aluminio con contenedores en cristal satinado - Изготовлено из латуни и алюминия с ёмкостями из матового стекла

3621-35

Portasalviette
Towel holder
36 x 6 x 5,5 cm

Porte serviette
Handtuchhalter
Toallero
Полотенцедержатель

3621-50

Portasalviette
Towel holder
51 x 6 x 5,5 cm

Porte serviette
Handtuchhalter
Toallero
Полотенцедержатель

3621-65

Portasalviette
Towel holder
66 x 6 x 5,5 cm

Porte serviette
Handtuchhalter
Toallero
Полотенцедержатель

3624

Portarotolo
Toilet paper holder
16 x 6 x 5,5 cm

Porte rouleau
Papierrollenhalter
Portarrollos
Бумагодержатель

3625

Portarotolo coperto
Toilet paper holder with cover
13,8 x 4,5 x 13 cm

Porte rouleau avec couvercle
Papierrollenhalter mit Deckel
Portarrollos con tapa
Бумагодержатель с крышкой

G•MALDIVE

A621-38

Maniglione/Portasalviette
Grab bar/Towel holder
38 x 6,5 x 3 cm

150 kg

Barre d'appui/porte serviette
Wannengriff/Handtuchhalter
Asidero/toallero
Поручень/полотенцедержатель

Cromall®

A621-50

Maniglione/Portasalviette
Grab bar/Towel holder
50 x 6,5 x 3 cm

120 kg

Barre d'appui/porte serviette
Wannengriff/Handtuchhalter
Asidero/toallero
Поручень/полотенцедержатель

A621-65

Maniglione/Portasalviette
Grab bar/Towel holder
65 x 6,5 x 3 cm

120 kg

Barre d'appui/porte serviette
Wannengriff/Handtuchhalter
Asidero/toallero
Поручень/полотенцедержатель

G•MALDIVE

13 Cromato
Chromed

Realizzata in ottone e Cromall® - Made of brass and Cromall® - Réalisée en laiton et Cromall® - Hergestellt aus Messing und Cromall®
Realizada en latón et Cromall® - Изготовлено из латуни и Cromall®

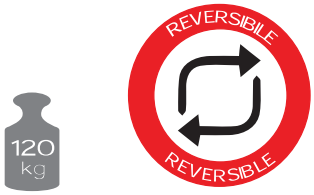

A622

Maniglione 135°
Grab bar 135°
56 x 6,5 x 22,8 cm

Barre d'appui 135° - Wannengriff 135° - Asidero 135° - Поручень 135°

A624

Portarotolo
Toilet paper holder
23,5 x 9,5 x 6,5 cm

Porte rouleau
Papierrollenhalter
Portarrollos
Бумагодержатель

CONFORME - is complies with UNI11064:2003

SPECCHI INGRANDITORI E ILLUMINAZIONE

Magnifying mirrors and lighting

Miroirs grossissants et luminaires
Vergrösserungsspiegel und Beleuchtung
Espejos de aumento e Iluminación
Увеличительные зеркала и подсветка

Tritan™ un prodotto innovativo e altamente tecnologico. Esclusivo copolyestere, con superlative prestazioni e durata rispetto ad altri materiali plastici, vetro e metallo.

Tritan ™ an innovative and high-tech product. Exclusive copolyester, with outstanding performance and durability compared to other plastics, glass and metal.

Tritan ™ - http://www.eastman.com/brands/Eastman_Tritan/Media_Center/Video_Library/Pages/toughness.aspx

3,5 X

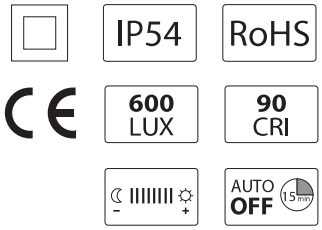

A602

Specchio da parete ingranditore con luce LED
Wall magnifying mirror with LED light

23,5 x 23,5 x 9,4 x 39 cm

Miroir à mural grossisant avec éclairage LED
Vergrösserungs-Wandspiegel mit Beleuchtung LED
Espejo de aumento de pared con luz LED
Настенное увеличительное зеркало со светодиодной подсветкой

G•MALDIVE

13 Cromato Chromed

Realizzato in ottone/Cromall®/Tritan™ - Made of brass/Cromall®/Tritan™ - Réalisé en laiton /Cromall®/Tritan™ - Hergestellt aus Messing/Cromall®/Tritan™ - Realizado en latón/Cromall®/Tritan™ - Изготовлено из латуни/Cromall®/Tritan™

A601

Specchio da parete ingranditore
Wall magnifying mirror
21,2 x 21,2 x 14,8/44,3 cm

Miroir à mural grossissant
Vergrösserungs - Wandspiegel
Espejo de aumento de pared
Настенное увеличительное зеркало

3,5 X

A600

Specchio da parete ingranditore
Wall magnifying mirror
ø 21,2 x13,9/43,3 cm

Miroir à mural grossissant
Vergrösserungs - Wandspiegel
Espejo de aumento de pared
Настенное увеличительное зеркало

3,5 X

G•MALDIVE

13 Cromato
Chromed

Realizzato in ottone/Cromall®/Tritan™ - Made of brass/Cromall®/Tritan™ - Réalisé en laiton /Cromall®/Tritan™ - Hergestellt aus Messing/Cromall®/Tritan™ - Realizado en latón/Cromall®/Tritan™ - Изготовлено из латуни/Cromall®/Tritan™

2118

Specchio ingranditore da parete con luce LED
Wall magnifying mirrors with LED light

ø 25x12,3/36 cm

Miroir grossissant avec éclairage LED
Kosmetikspiegel mit Beleuchtung LED
Espejos de aumento con luz LED
Увеличительный зеркало со светодиодной подсветкой

CE
IP 42

5 X

G•VINCENT

13 Cromato
Chromed

Realizzato in acciaio inox - Made of stainless steel - Réalisé en acier inox - Hergestellt aus Edelstahl - Realizado en acero inoxidable
Изготовлено из нержавеющей стали

D040

Lampada a Led con attacco universale
per specchi senza cornice
LED lamp with universal coupling
for unframed mirrors

10 x16,8 x 3,4 cm

Lampes LED avec fixation universelle
pour miroirs sans cadre
LED-Lampe mit Universal-Befestigung für rahmenlose Spiegel
Lámpara de led con enganche universal
para espejos sin marco
Светодиодная лампа с универсальным
креплением на зеркала без рамы

CE

IP 44
230V-50Hz
LED 4.4W
420 LM
CLASS EXEMPT GROUP

D040-01

Lampada a Led con telaio di fissaggio
predisposto per specchi senza cornice
LED lamp with fastening frame
for unframed mirrors

10 x 15,5 x 4,2 cm

Lampes LED avec cadre de fixation conçu
pour les miroirs sans cadre
LED-Lampe mit Befestigungsrahmen für rahmenlose Spiegel
Lámpara de led con bastidor de fijación para espejos sin marco
Светодиодная лампа с креплением на зеркала без рамы

CE

IP 44
230V-50Hz
LED 4.4W
420 LM
CLASS EXEMPT GROUP

Realizzate in Cromall® e resine termoplastiche - Made of Cromall® and thermoplastic resins - Réalisées en Cromall® et thermoplastique
Hergestellt aus Cromall® und Kunststoff - Realizadas en Cromall® y resinas termoplásticas - Изготовлено из Cromall® и термопластичных смол

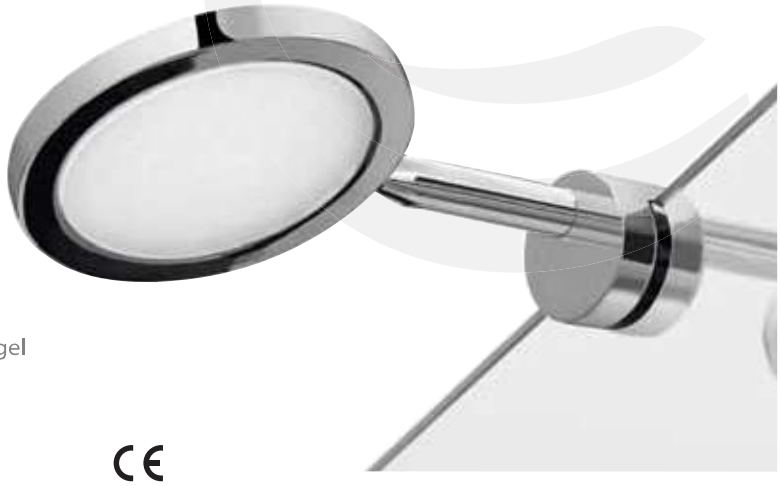

DO41

Lampada a Led con attacco universale per specchi senza cornice
LED lamp with universal coupling for unframed mirrors

8,1 x 14,8 x 3,2 cm

Lampes LED avec fixation universelle
pour miroirs sans cadre
LED-Lampe mit Universal-Befestigung für rahmenlose Spiegel
Lámpara de led con enganche universal
para espejos sin marco
Светодиодная лампа с универсальным
креплением на зеркала без рамы

CE

IP 44
230V-50Hz
LED 4.4W
450 LM
CLASS EXEMPT GROUP

DO41-01

Lampada a Led con telaio di fissaggio predisposta per specchi senza cornice
LED lamp with fastening frame for unframed mirrors

8,1 x 13,5 x 4,2 cm

Lampes LED avec cadre de fixation conçu
pour les miroirs sans cadre
LED-Lampe mit Befestigungsrahmen
für rahmenlose Spiegel
Lámpara de led con bastidor de fijación
para espejos sin marco
Светодиодная лампа с креплением на зеркала без рамы

CE

IP 44
230V-50Hz
LED 4.4W
450 LM
CLASS EXEMPT GROUP

Realizzate in Cromall® e resine termoplastiche - Made of Cromall® and thermoplastic resins - Réalisées en Cromall® et thermoplastique
Hergestellt aus Cromall® und Kunststoff - Realizadas en Cromall® y resinas termoplásticas - Изготовлено из Cromall® и термопластичных смол

COMPLEMENTI D'ARREDO

Decorative accessories

Accessoires complémentaires
Einrichtungszubehör
Articulos de decoración
Декоративные аксессуары

D031

Piantana portasciugamani
Towel stand

40 x 15 x 80 cm

Porte serviette sur pied
Handtuchständer
Toallero de pie
Стойка для полотенец

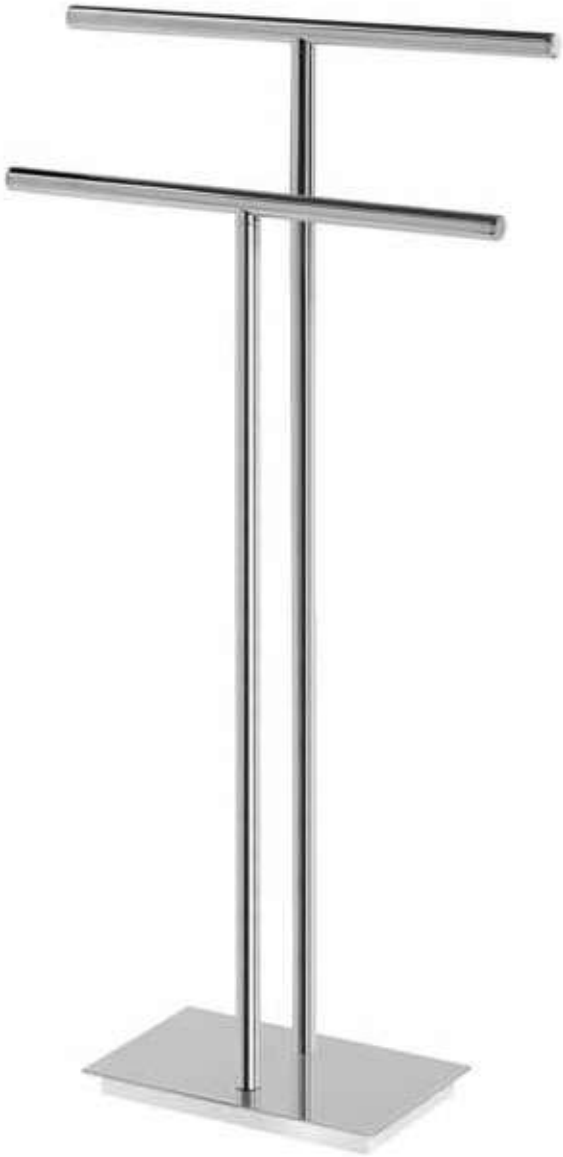

D032

Colonnina portarotolo e scopino WC
Bathroom butler with toilet paper holder and toilet brush

34 x 15 x 68,9 cm

Ensemble porte papier et brosse WC
Ständer mit Papierrollenhalter und WC Bürstengarnitur
Columna portarrollos y escobillero
Стойка для ванной с туалетным ершиком и бумагодержателем

G•BERMUDA

13 Cromato
Chromed

Realizzate in ottone e acciaio inox - Made of brass and stainless steel - Réalisées en laiton et acier inoxydable - Hergestellt aus Messing und Edelstahl - Realizados en latón y acero inox - Изготовлено из латуни и нержавеющей стали

7631

Piantana con 3 portasalviette scorrevoli
Towel stand with 3 sliding towel rails

40,6 (max 52,6) x 16 x 92 cm

3 porte-serviettes coulissants sur pied
Ständer mit 3 verschiebbaren Handtuchhaltern
Toallero de pie con 3 barras deslizantes
Вертикальная вешалка с тремя перемещающимися перекладинами для полотенец

7632

Colonnina portarotolo e scopino WC
Bathroom butler with toilet paper holder and toilet brush

30 x 16 x 69 cm

Ensemble porte papier et brosse WC
Ständer mit Papierrollenhalter und WC Bürstengarnitur
Columna portarrollos y escobillero
Стойка для ванной с туалетным ершиком и бумагодержателем

G•BRIDGE Design: Carlo Martino

13 Cromato Chromed

Realizzate in ottone, acciaio inox e Cromall® - Made of brass, stainless steel and Cromall® - Réalisées en laiton, acier inoxydable et Cromall® - Hergestellt aus Messing, Edelstahl und Cromall®- Realizados en latón, acero inox y Cromall® Изготовлено из латуни, нержавеющей стали и Cromall®

D027

Appendiabiti
Hook
Ø 3,5 x 4,4 cm

Crochet
Haken
Percha
Крючок

Ottone - Brass - Laiton - Messing - Latón - Латунь

D026

Appendiabiti doppio
Double hook
11,5 x 4 x 5,3 cm

Crochet double
Haken doppelt
Percha doble
Двойной крючок

Fissaggio con biadesivo
Biadhesive fixing

Fissaggio con biadesivo
Biadhesive fixing

D028

Appendiabiti
Hook
Ø 5,9 x 4 cm

Crochet
Haken
Percha
Крючок

Realizzati in aluminio - Made of aluminum - Réalisés en aluminium - Hergestellt aus Aluminium - Realizadas en aluminio - Изготовлено из алюминия

D127

Appendiabiti
Hook
5,3 X 5,3 x 4 cm

Crochet
Haken
Percha
Крючок

Fissaggio con biadesivo
Biadhesive fixing

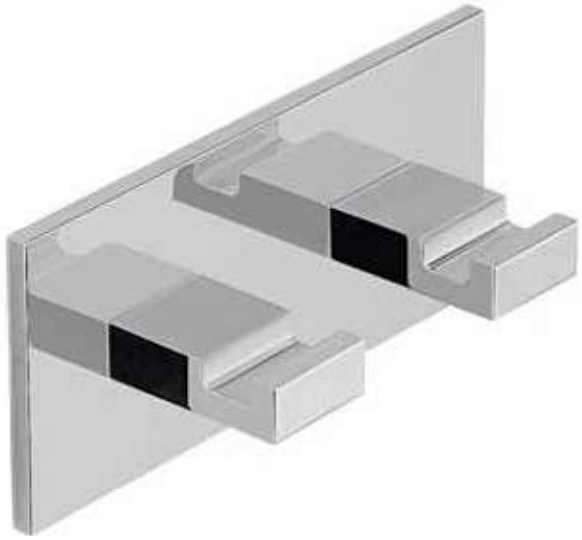

Fissaggio con biadesivo
Biadhesive fixing

D126

Appendiabiti doppio
Double hook
11,5 x 4 x 5,3 cm

Crochet double
Haken doppelt
Percha doble
Двойной крючок

Realizzati in aluminio - Made of aluminum - Réalisés en aluminium - Hergestellt aus Aluminium - Realizadas en aluminio - Изготовлено из алюминия

A628

Appendiabiti doppio a pinza
Clip-on double hook
3,5 x 5,9 x 5 cm

Patère double à pince
Doppelter Kleiderständer
Percha pinza doble
Двойная вешалка с зажимами

A626

Appendiabiti
Hook
3 x 3 x 9 cm

Crochet
Haken
Percha
Крючок

G•MALDIVE

13 Cromato Chromed

Realizzati in Cromall® - Made of Cromall® - Réalisés en Cromall® - Hergestellt aus Cromall® - Realizadas en Cromall® - Изготовлено из Cromall®

3626

Appendiabiti
Hook
5,5 x 4,3 x 6,3 cm

Crochet - Haken
Percha - Крючок

G•GEA

13 Cromato Chromed

Realizzata in ottone e alluminio - Made of brass and aluminium - Réalisée en laiton et aluminium - Hergestellt aus Messing und Aluminium - Realizada en latón y aluminio - Изготовлено из латуни и алюминия

A227

Appendiabiti
Hook

1,8 x 3,5 x 1,8 cm

Crochet
Haken
Percha
Крючок

A226

Appendiabiti doppio
Double hook

7 x 3,5 x 1,8 cm

Crochet double
Haken doppelt
Percha doble
Двойной крючок

A228

Appendiabiti multiplo
Multiple hook

17,2 x 3,5 x 1,8 cm

Crochet quatre têtes
Haken vierfach
Percha cuádruple
Мультикрючок

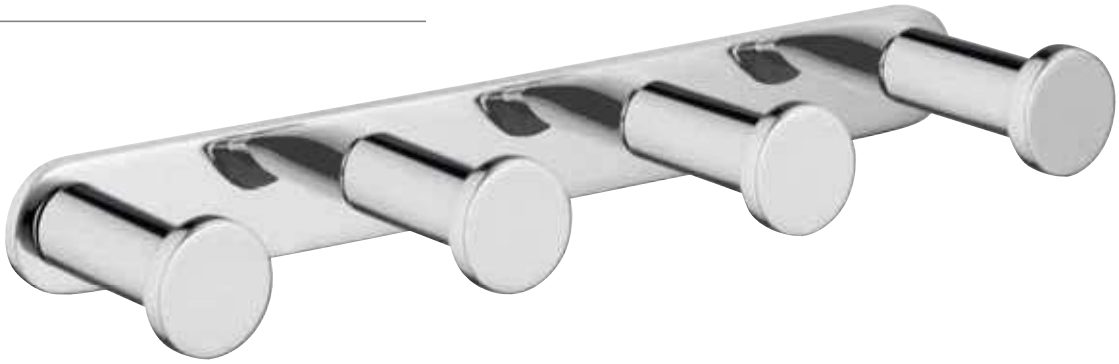

S026

Appendiabiti per box doccia
Hook for shower shower box
4 x 4,5 x 8 cm

Crochet pour cabine douche
Haken für Duschkabinen
Percha para box ducha
Крючок для душевой кабины

S027

Appendiabiti
Hook
4 x 2,7 x 5,5 cm

Crochet
Haken
Percha
Крючок

Fissaggio con biadesivo
Biadhesive fixing

G•EGADI

13 Cromato
Chromed

Realizzati in acciaio inox - Made of stainless steel - Réalisés en inoxydable chromé - Hergestellt aus Edelstahl - Realizados en acero inox
Хромированная сталь

ACCESSORI ZONA DOCCIA

Shower and bathtub accessories

Accessoires pour douche et baignoire
Dusch-und Badewannenzubehör
Complementos de ducha y de bañera
Аксессуары для ванной и душа

S118

Porta oggetti doccia
Shower caddy
26,3 x 12,7 x 7,2 cm

Porte-objets
Duschhalterung
Portaobjetos
Полочка для ванны

S180

Porta oggetti doccia
Shower caddy
19,6 x 19,6 x 7,2 cm

Porte-objets
Duschhalterung
Portaobjetos
Полочка для ванны

Realizzati in acciaio inox, ottone e Cromall® - Made of chromed stainless steel, brass and Cromall® - Réalisés en acier inoxydable chromé, laiton et Cromall® - Hergestellt aus verchromtem Edelstahl, Messing und Cromall® - Realizados en acero inox cromado, latón y Cromall® Изготовлено из нержавеющей стали и латуни и Cromall®

A618

Porta oggetti doccia
Shower caddy
24,2 x 11,7 x 7,5 cm

Porte-objets
Duschhalterung
Portaobjetos
Полочка для ванны

A680

Portaoggetti angolare
Corner shower caddy
19 x 19 x 7,5 cm

Porte-objets d'angle
Eckhalterung
Portaobjetos angular
Угловая мыльница

G•MALDIVE

43 Cromo/nero
Chromo/black

23 Cromo/bianco
Chromo/white

Realizzati in Cromall® e resine termoplastiche - Made of Cromall® and thermoplastic resins - Réalisés en Cromall® et thermoplastique
Hergestellt aus Cromall® und Kunststoff - Realizados en Cromall® y resinas termoplásticas - Изготовлено из Cromall® и термопластичных смол

S218

Porta oggetti doccia
Shower caddy

27 x 13 x 7,8 cm

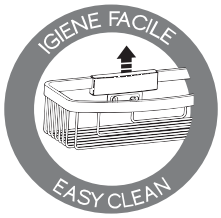

Porte-objets
Duschhalterung
Portaobjetos
Полочка для ванны

S282

Porta oggetti doccia
Shower caddy

27 x 13 x 5,8 cm

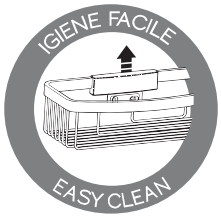

Porte-objets
Duschhalterung
Portaobjetos
Полочка для ванны

Realizzati in ottone e Cromall® - Made of brass and Cromall® - Réalisés en laiton et Cromall® - Hergestellt aus Messing und Cromall®
Realizados en latón y Cromall® - Изготовлено из меди и Cromall®

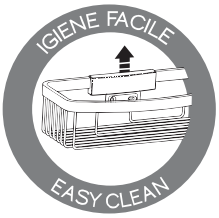

S283

Portaoggetti angolare
Corner shower caddy
19 x 19 x 7,8 cm

Porte-objets d'angle
Eckhalterung
Portaobjetos angular
Угловая мыльница

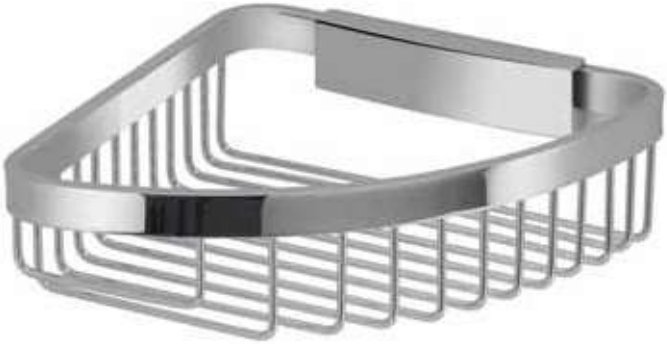

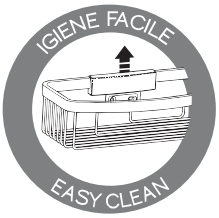

S280

Portaoggetti angolare
Corner shower caddy
19 x 19 x 5,8 cm

Porte-objets d'angle
Eckhalterung
Portaobjetos angular
Угловая мыльница

S018

Porta oggetti doccia
Shower caddy
26 x 13 x 7,5 cm

Porte-objets
Duschhalterung
Portaobjetos
Полочка для ванны

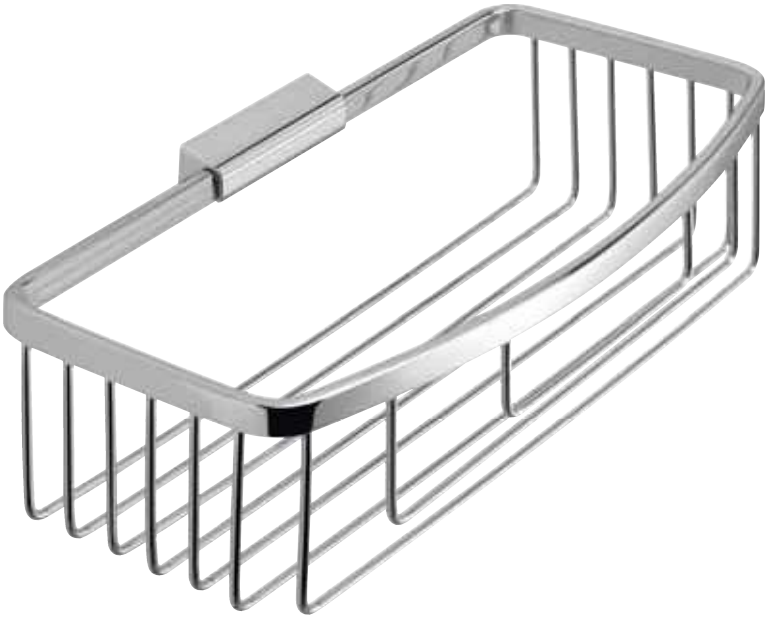

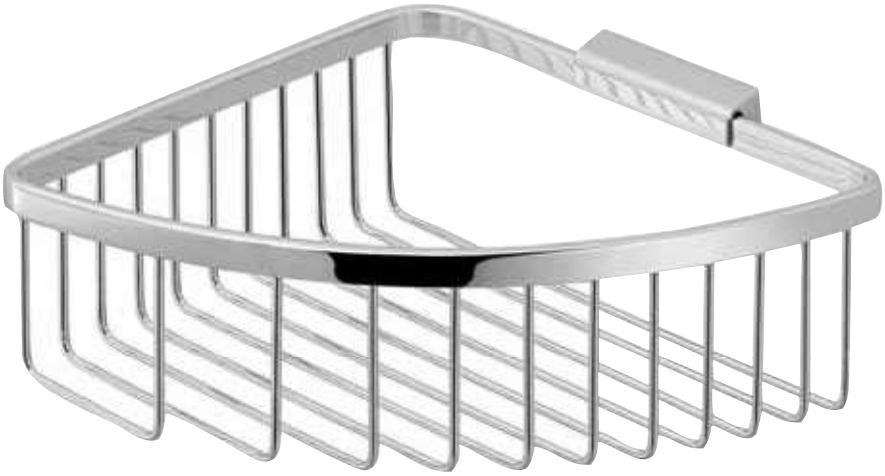

S080

Porta oggetti doccia
Shower caddy
19,5 x 19,5 x 7,5 cm

Porte-objets
Duschhalterung
Portaobjetoss
Полочка для ванны

Realizzati in acciaio inox - Made of stainless steel - Réalisés en acier inoxydable - Hergestellt aus Edelstahl - Realizados en acero inox
Изготовлено из нержавеющей стали

SO41

Tergivetro
Wiper-blade
25 x 2,5 x 17 cm

Raclette de douche
Glasabzieher
Limpiacristales
Стеклоочиститель

SO26

Supporto per SO41
Support for SO41
4 x 4,5 x 8 cm

Crochet amovible pour SO41
Unterstützung für SO41
Soporte para SO41
Поддержка для SO41

SO27

Supporto per SO41
Support for SO41
4 x 2,7 x 5,5 cm

Crochet à fixer pour SO41
Unterstützung für SO41
Soporte SO41
Поддержка для SO41

Fissaggio con biadesivo
Biadhesive fixing

G•EGADI

13 Cromato
Chromed

Realizzati in acciaio inox - Made of stainless steel - Réalisés en acier inoxydable - Hergestellt aus Edelstahl - Realizados en acero inox
Изготовлено из нержавеющей стали

A681

Distributore sapone
Soap dispenser

7 x 8,6 x 23,8 cm - 200 ml

Distributeur de savon
Seifenspender
Dosificador de jabón
Ёмкость для жидкого мыл

A682

Distributore sapone
Soap dispenser

5,5 x 7,1 x 21,6 cm - 350 ml

Distributeur de savon
Seifenspender
Dosificador de jabón
Дозатор для жидкого мыла

G•MALDIVE

Realizzati in ottone, Cromall® e Tritan™ - Made of brass, Cromall® and Tritan™, - Réalisées en laiton, Cromall® et Tritan™ - Hergestellt aus Messing, Cromall® und Tritan™ - Realizados en latón, Cromall® y Tritan™ - Изготовлено из латунь, Cromall® и Tritan™